軽量スティッククリーナー　VSR-402D

取扱説明書・保証書

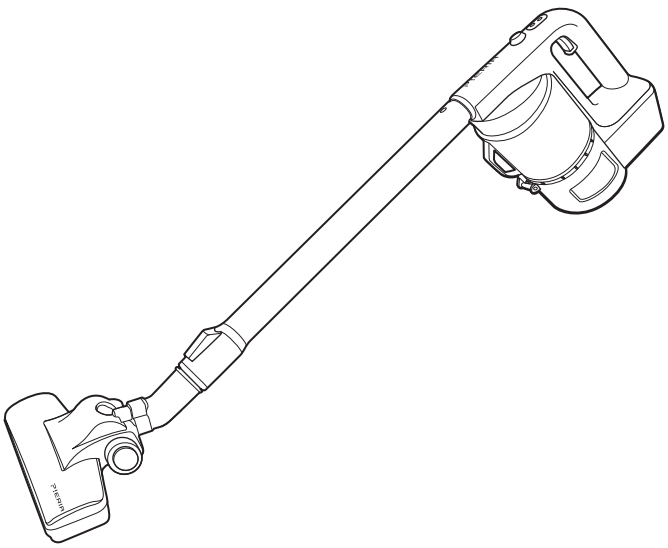

　このたびは、当社製品をお買い上げいただきまして、誠にありがとうございます。正しくご使用いただくために必ずこの取扱説明書をよくお読みください。なお、お読みになられたあともいつでも見られるように大切に保存してください。

※本機はお客様組み立て商品となっています。

もくじ

安全上のご注意…… P1 ～ P2
各部の名称とはたらき……P3
正しい使いかた…… P4 ～ P6
お手入れと保存…… P7 ～ P9
修理サービスを依頼する前に…… P10
アフターサービスについて……裏表紙
保証書……裏表紙

仕　様

品　名	軽量スティッククリーナー
型　名	VSR-402D
充電用ACアダプター電源	入力：AC100V　50/60Hz　出力：DC18.5V
使用電池	リチウムイオン電池
充電時間	約 3 時間 (電池が空状態から充電を開始／室温 20° C)
使用時間	約 25 分（使用初期、満充電状態から使用／室温 20° C）
集塵容量	約 0.5L
製品寸法	約 幅 25.5 × 奥行き 27 × 高さ 125.5 cm（本体+伸縮式延長パイプ+フロアヘッド使用時）
質　量	約 1.8 kg（本体+伸縮式延長パイプ+フロアヘッド）専用ACアダプター含まず
電源コード長さ	約 1.8 m

● 仕様等は改善・改良のため、予告なく変更することがあります。
● この製品を使用できるのは日本国内のみで、海外では使用できません。
(This unit can not be used in foreign countries as designed for Japan only.)

株式会社ドウシシャ

ZB15A

安全上のご注意

●ご使用になる前に、この「安全上のご注意」をよくお読みのうえ、正しくお使いください。
●ここに示した注意事項は安全に関する重大な内容を記載していますので、必ず守ってください。
●お読みになったあとは、お使いになる方がいつでも見られるところに、必ず保存してください。

⚠警告	誤った取り扱いをすると、人が死亡または重傷を負う可能性が想定される内容を示します。
⚠注意	誤った取り扱いをすると、人が傷害を負う可能性及び物的損害の発生が想定される内容を示します。 （物的損害とは、家屋・家財・家畜・ペット等にかかわる拡大損害を示します。）

図記号の意味と例

	⃠は、「してはいけないこと」を意味しています。具体的な禁止内容は、⃠の中や近くに絵や文章で示しています。（左図の場合は、「分解禁止」を示します。）
	●は「必ずすること」を意味しています。具体的な強制内容は、●の中や近くに絵や文章で示しています。（左図の場合は、「電源プラグをコンセントから抜くこと」を示します。）

⚠警告

禁止	**専用ACアダプター以外は使用しない。** 故障･火災の原因になります。	指示	**専用ACアダプターはコンセントの奥までしっかり差し込む。** 感電･ショート･発火の原因になります。
	専用ACアダプターコードを傷つけたり、破損したり、加工したり、無理に曲げたり、引っ張ったり、ねじったり、束ねたり、重いものを乗せたり、挟み込んだりしない。 感電や発熱・火災の原因になります。		**専用ACアダプターの刃および刃の取り付け面にホコリが付着しているときはふきとる。** ホコリが付着したまま専用ACアダプターを差し込むと、ショート･火災の原因になります。
	専用ACアダプターの電源コードが傷んだり、コンセントの差し込みがゆるいときは使用しない。 感電･ショート･発火の原因になります。	プラグを抜く	**充電後は専用ACアダプターをコンセントから抜く。** 火災や故障の原因になります。
	子供だけで使わせたり、幼児の手の届くところでは使用しない。 けが･やけど･感電の原因になります。		**お手入れのときは、安全のため専用ACアダプターをコンセントから抜く。電源を「OFF」にする。** 感電･火災･けがの原因になることがあります。
	バッテリーを火中に投入したり、加熱しない。 破裂･発火の原因になります。	分解禁止	**分解しない。また、修理技術者以外の人は修理しない。** 感電･火災･けがの原因になります。修理は販売店またはドウシシャお客様相談室（裏表紙参照）にご相談ください。
	本体のすき間にピンや針金などの金属物等、異物を入れない。 感電･けがの原因になります。	ぬれ手禁止	**ぬれた手で、専用ACアダプターを抜き差ししない。** 感電の原因になります。
	引火性のあるもの（灯油･ガソリン･オイルなど）は吸い込まない。 火災･故障の原因になります。またゴム部品、プラスチック部品などを溶かしたり。変形させる原因になります。	水ぬれ禁止	**本体および専用ACアダプターを水につけたり、水をかけたりしてぬらさない。水洗いしない。** 感電･ショートの原因になります。
	不安定なところでは使用はしない。 けが･やけど･故障の原因になります。		
指示	**異常時（こげ臭い、発煙など）は専用ACアダプターを抜き、充電を停止する。** 感電･火災の原因になります。		

⚠注意

禁止	**高温になるところ、直射日光があたる場所、火や熱源の近くでは使用しない。** 変形、故障の原因になります。	禁止	**業務用に使用しない。** 家庭用として設計されているため、業務用としては使用しないでください。
	変形や破損のあるときは、使用しない。 感電や事故の原因になります。	指示	**専用ACアダプターを抜くときはコードを持たずに必ず専用ACアダプター本体をもって引き抜く。** 感電やショートの原因になることがあります。
	油、ガラスの破片等の鋭利なもの、液体、たばこの灰、マッチ棒、細かいゴミ(しっくい、コンクリート、小麦粉など)を吸い込まない。 故障の原因になります。		**本体とフロアヘッドなどの接続には、指などはさまないように十分注意する。** けがや事故の原因になることがあります。
	排気口をふさいだ状態で使用しない。 能力が落ちるだけでなく、内部温度が上昇して、火災や感電、やけどの原因になります。		**充電中、電源ランプが赤色・緑色交互で点滅するときは、ACアダプターを取りはずし、充電および使用を中止する。**
	屋外では使用しない。 室内専用です。故障の原因になります。		
	専用ACアダプターコードを束ねたまま充電しない。 火災の原因になります。		
	濡れているダストケースやフィルターを使用しない。 吸引力が落ちるだけでなく、感電、故障の原因になります。		
	お手入れのときは住宅用洗剤・シンナー・ベンジン・アルコール・磨き粉などを使わない。 変色・変形・感電・故障の原因になります。		

バッテリーの正しい使いかた

本機は本体に取り付けられたバッテリーで動作します。使いかたを誤ると、バッテリーの寿命が大幅に短くなったり、バッテリーが破損することがあります。
以下をよくお読みになり、バッテリーを正しくお使いください。

⚠注意	**充電せずに放置しないでください。バッテリー切れのまま長時間放置するとバッテリーの寿命が大幅に短くなる恐れがあります。** ・電源が「OFF」にしていてもバッテリーは少しづつ消費され、数日でバッテリー切れになります。 ・バッテリーが切れたときは早めに充電してください。 ・充電せずに10日以上経過した場合やバッテリーをはずして3ヶ月以上経過した場合は「使用前の準備」(4ページ)に従って、バッテリーを完全に充電してください。 **充電は中断しないでください。** ・充電ランプが緑色に点灯するまで中断せずに充電してください。 ・バッテリーを長持ちさせるため、使用時間にかかわらず充電してください。 **充電は室温が5°C以上、35°C以下のところで行なってください。** ・室温が低いもしくは高い場合、正常な充電ができないことがあります。 ・運転時間が短くなったり、充電時間が長くなることがあります。

各部の名称とはたらき

ダストケース
取りはずしボタン

電源ランプ･充電ランプ

本体

電源スイッチ

ハンドル

伸縮式延長パイプ

フロアヘッド

ダストケース

（バッテリー）

排気口

充電口

ごみ捨て線

延長つまみ
スライドさせることによって、延長パイプを
さらに延長させることができます。

電源ランプ
（バッテリー稼動中）
青色点灯:ON　動作中
消灯:　OFF 動作していないとき
青色点滅:OFF 充電切れ

充電ランプ
（コンセント接続中）
赤色点灯:　充電中
オレンジ色点灯:約80%充電
緑色点灯:　充電完了
消灯:　接続をはずしたとき

専用 AC アダプター

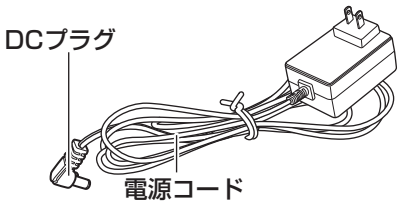

専用ノズル（3 種）・ノズル用連結パイプ

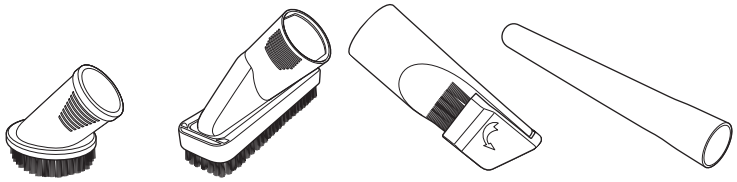

丸型ブラシ　角型ブラシ　ブラシ付すき間ノズル　ノズル用連結パイプ

伸縮式延長パイプによる長さの調節

掃除方法、掃除する場所などによって延長パイプを使って、長さを調節してください。

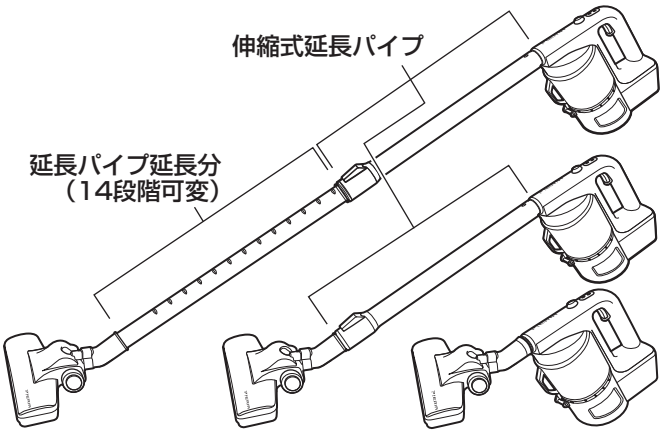

伸縮式延長パイプを取付、延長パイプを伸ばす
広い床を立ったまま掃除
身長に合せて使いやすい長さに変更

《伸縮式延長パイプ最短状態》

伸縮式延長パイプなし
卓上などの掃除

正しい使いかた

使用前の準備

1. 専用 AC アダプターの DC プラグを本体の充電口に取り付ける

右の図のように本体の後方にある充電口に専用ACアダプターのDCプラグを取り付けます。

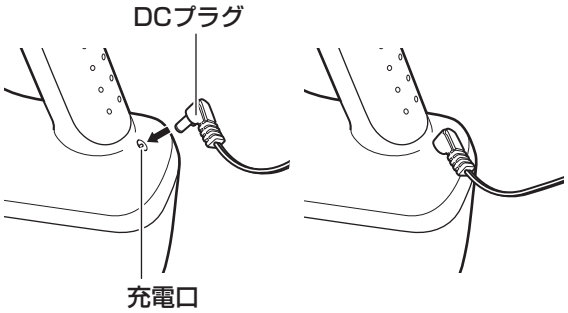

⚠注意	• 必ず付属の専用 AC アダプターを使用する。 • 取り付ける前に充電口・DC プラグにゴミやほこりが付いていないことを確認する。

2. 専用ACアダプターをコンセントに接続して充電を開始する

⚠注意	電源スイッチが「ON」の状態で専用ACアダプターを接続しない。

電源スイッチが「OFF」の状態で専用ACアダプターをコンセントに接続してください。

- **充電ランプ**は、充電の状態を示します。
  - 充電が開始されると赤色に点灯
  - 充電が約80%完了するとオレンジ色に点灯
  - 充電が終わると緑色に点灯
- 本機はバッテリーのみで動作し、専用ACアダプターを接続した状態では動作しません。
- 充電ランプが点灯しないときは、手順1·手順2を再度確認してください。

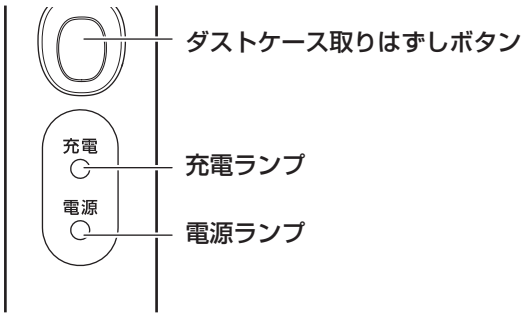

⚠注意	充電中、電源ランプが赤色・緑色交互で点滅するときは、AC アダプターを取りはずし、充電および使用を中止する。

3. 充電が終わったら、専用ACアダプターをコンセントから取りはずし、本体の充電口からDCプラグを取りはずす

⚠警告	**充電が終わったら、専用ACアダプターをコンセントに接続したままにしない。** 絶縁劣化による感電·漏電·火災、バッテリーの寿命が短くなる原因になります。

正しい使いかた（つづき）

通常の使用

1. 本体に伸縮式延長パイプ、フロアヘッド、専用ノズルを選択、取り付ける

掃除する場所などに合せて、伸縮式延長パイプ・フロアヘッド、専用ノズル、ノズル用連結パイプを取り付けてください。
中心を示すマーク・目印（本体▶・伸縮式延長パイプ●・◀）を一列に揃え、根元までしっかりと取り付けてください。
※本体のみでは使用しないでください。

床などの掃除に使うとき

- 本体に伸縮式延長パイプとフロアヘッドを取り付けて使用します。
- 掃除しやすいように、伸縮式延長パイプを調節して使用してください。

卓上やクルマのシートの掃除などに使うとき

本体にノズル用連結パイプを取り付け、その先に掃除する場所に適した専用ノズルを取り付けて使用します。

せまいところ・すき間に使うとき

ノズル用連結パイプとブラシ付すき間ノズルを選択して使用します。

⚠注意	伸縮式延長パイプ・フロアヘッドなどの取り付けをするときに、指などはさまないように注意する。

2. 電源を「ON」にする

ハンドルを持ち、電源スイッチを押す（約1秒）と、電源ランプが青色に点灯し、運転を開始します（「ON」）。

- 押すたびに「ON」→「OFF」を繰り返します。
- 電源が「OFF」になると電源ランプは消灯します。
- 充電が切れると電源ランプは青色で点滅し、運転を停止します。満充電状態で、連続約25分使用できます。

※購入時は満充電状態ではありませんので、必ず充電してから使用してください。

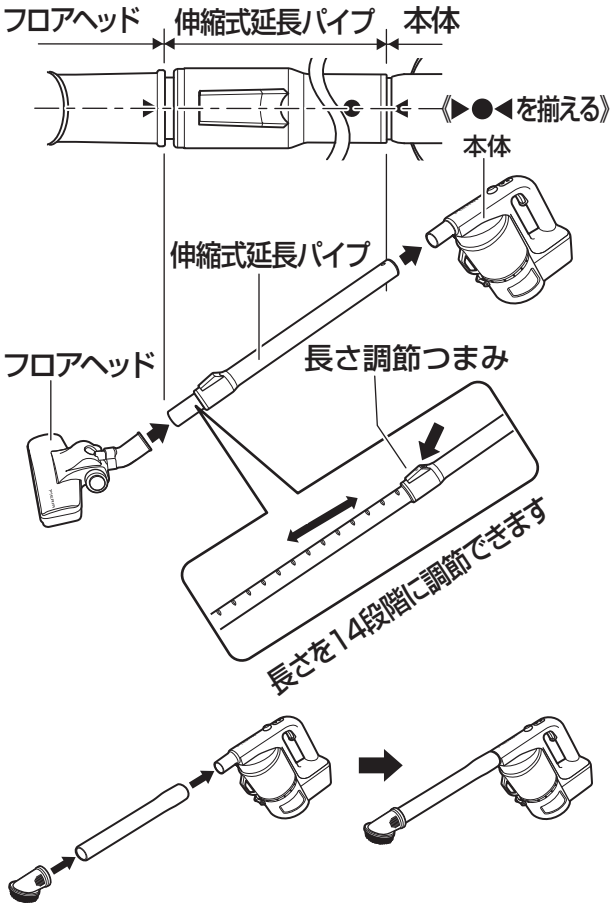

専用ノズル（3種）・ノズル用連結パイプ

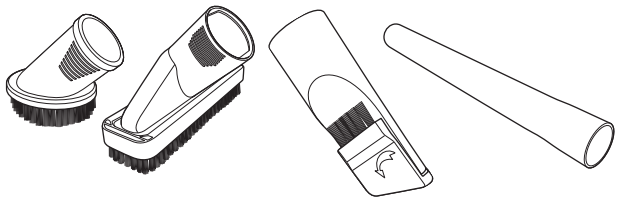

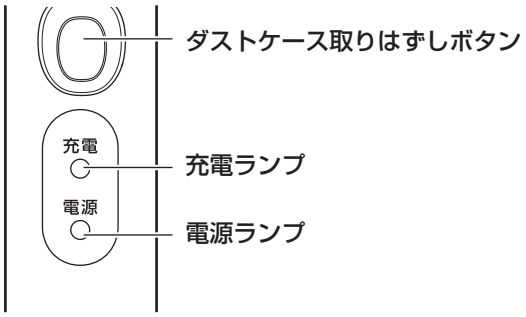

3. 掃除する

たたみ、床のお掃除

畳目、床目にそって軽く滑らせてください。
使用中、ダストケースの内部を確認し「ごみ捨て線」を超えたら、電源を「OFF」にしてゴミを捨ててください（7ページ）。

⚠注意	**「ごみ捨て線」を超えて使用を続けない。** 極端に吸引効率が悪くなるだけでなく、故障の原因になります。

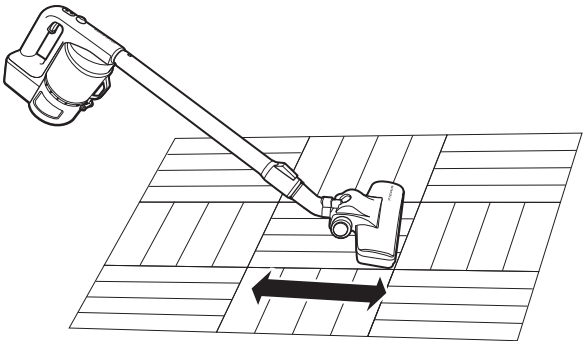

4. 電源を「OFF」にする

運転中に電源スイッチを押して、運転を終了します。電源ランプは消灯します。

5. お手入れをする

ごみがダストケースにたまったままにすると、汚れが取れにくくなるため、掃除のあとは早めにお手入れしてください（7 ページ)。

6. 充電をする

バッテリーが空の状態ではバッテリーの劣化が進みますので、使用後必ず充電するようにしてください (4 ページ)。

お手入れと保存

⚠警告	**お手入れの際は、必ず電源プラグをコンセントから抜く。** 感電・火災・けがの原因になります。

お手入れ

お手入れを始める前に、本体から電源プラグをはずしてください。

⚠注意	**各種取り付け・取りはずしで、指などをはさまないように注意する。**

ダストケースのゴミを捨てる

本体のゴミがダストケース下の「ごみ捨て線」を超える前に、ゴミを捨ててください。

① 「ダストケース取りはずしボタン」を押しながら、ダストケースの取っ手を持ってダストケースを本体から取りはずします。

② 「ゴミ取り出しつまみ」を引いてダストケースのふたを開き、ダストケース内にあるゴミを捨てます。
ダストケース内をブラシなどできれいにします。
ダストケース内をきれいにしたら、ダストケースのふたを閉じます。

⚠注意	**ごみを捨てるときや、ダストケース内部をきれいにするときに、フィルターボックス内にごみが入らないように注意する。**

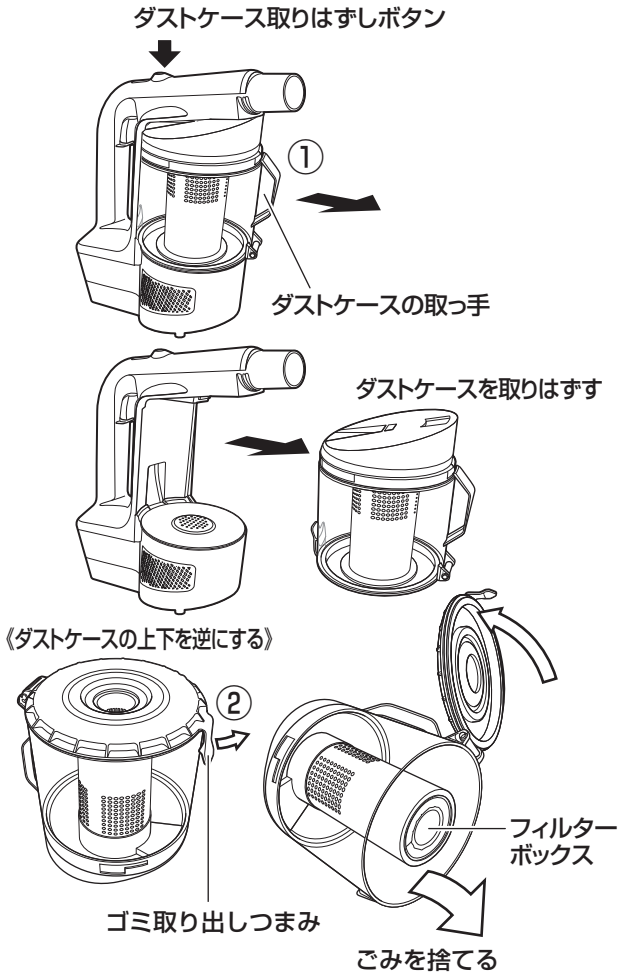

フィルターボックスをお手入れする

ダストケースの中にフィルターボックスがあり、ここにフィルターが内蔵されています。

③ゴミ取り出しつまみと反対側にあるダストケースふたを右側に回して取りはずします。
（取り付けるときは、ダストケースの取っ手の上に一番高さのある部分が来ます）
ダストケースふたの「▼」マークを「🔓」→「🔒」へまわしてふたを取りはずします。

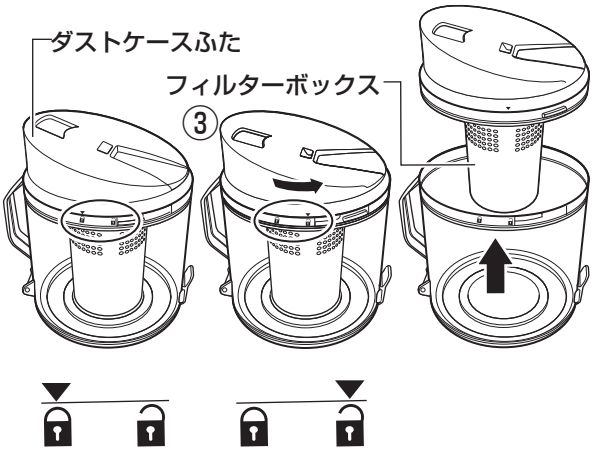

④フィルターボックスをダストケースふたから、ひねりながら取りはずします。
⑤フィルターボックスからフィルターを取りはずします。
穴のあいた側を押してフィルターを取りはずします。フィルターにたまったゴミを取り除きます。ブラシなどできれいにします（交換用フィルターを購入することもできます→９ページ）。

フィルター掃除後、フィルターをフィルターケースに戻し⑥、ダストケースふたに取り付けて⑦、ダストケースに戻します⑧。

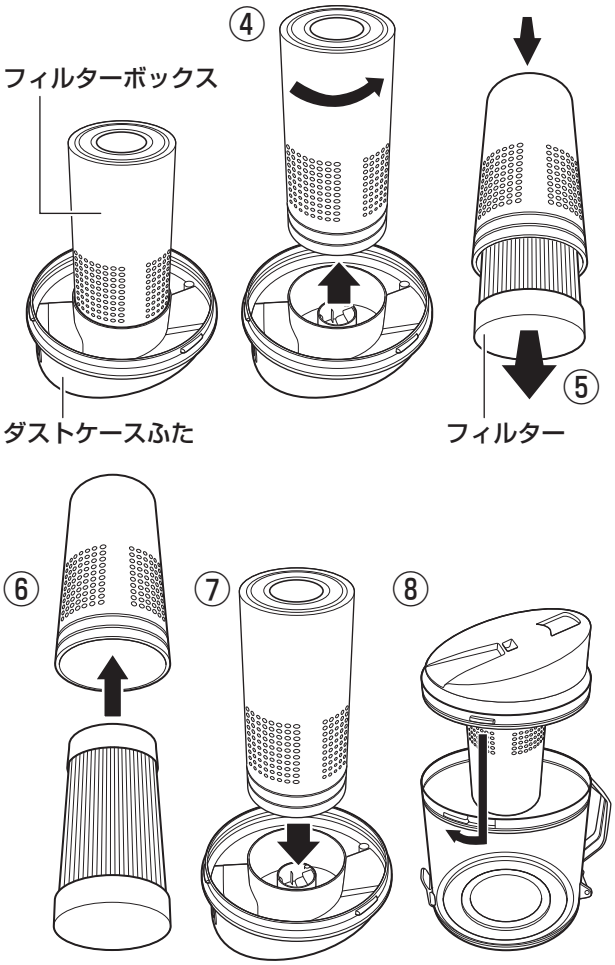

水洗いについて

ダストケース、フィルターボックス（フィルター以外）は水洗いすることができます。水洗いしたときは、十分に乾燥させてから取り付けてください。
フィルター掃除後、必ずフィルターケースにフィルターを戻してから、電源を入れてください。

⚠注意	**フィルターは水洗いしない。水に浸けない。** 万一ぬれてしまったときは、十分乾かしてください。

ダストケース以外のお手入れ

本体・フロアヘッド・伸縮式延長パイプ

⚠警告	**お手入れの際は、必ず専用 AC アダプターをコンセントから抜く。** 感電・火災・けがの原因になります。

- ぬるま湯か食器用中性洗剤に浸してかたくしぼった柔らかい布でふきとり、さらに乾いた布でやさしくからぶきをしてください。

保存のしかた

- お手入れのあと、よく乾燥させてください。
- ポリ袋などをかぶせ、湿気のない場所に保存してください。
- 長期使用しないときは、冷暗所にて保存してください。２～３か月に一度、使用・充電をするようにしてください。

▶▶つぎのページにつづく▶▶

お手入れと保存（つづき）

廃棄するときは

通常の家庭ゴミとして廃棄することはできません。
リチウムイオン電池を内蔵しているため、適切な処理が必要です。
使用済み製品の廃棄の方法については、自治体の指導に従ってください。

リチウムイオン電池のリサイクルのお願い

この製品はリサイクル可能なリチウムイオン電池を使用しています。
使用済みの充電池を貴重な資源として再利用できるため、リサイクルにご協力ください。
製品の廃棄の方法を、ドウシシャ福井第二家電サービスセンター（裏表紙参照）まで
お問い合わせください。

Li-ion

※フィルターは消耗品のため、初期不良のとき以外、保証対象になりませんのでご注意ください。

交換用フィルターは購入できます
VSR-402D 専用フィルター　型番 FTR-VSR402D　1個 1200円（税抜）（2016年2月現在）

修理サービスを依頼する前に

⚠警告	**修理技術者以外の人は分解したり修理をしない。**

「故障かな？」と思ったときには次の点をお調べください。

症状	主な原因	処置
電源スイッチを押しても運転しない	• 十分充電されていない	充電する（4 ページ）
	• 電源スイッチを押す時間が短い	電源スイッチを長く押す（約 1 秒）
充電できない	• 専用 AC アダプターがコンセントに接続されていない	専用 AC アダプターをコンセントに接続する
	• 専用ACアダプターのDCプラグが本体の充電口に接続されていない	DC プラグを本体の充電口に接続する
	• 充電している室温が低い、もしくは高いため、正常な充電ができていない	室温が 5° C 以上、35° C 以下のところで充電をする
吸引力が弱い	• ゴミを溜め過ぎている	ごみを捨てる
	• 伸縮式延長パイプにごみが詰まっている	ごみを取り出す
	• フィルターが汚れている • フィルターがぬれている	フィルターボックス・フィルターのお手入れをする、よく乾燥させる
	• 十分充電されていない	充電する（4 ページ）
	• 排気口がふさがれている	排気口から排気ができるようにする
	• ダストケースまたはフィルターボックスが正しく取り付けられていない	ダストケース、フィルターボックスを正しく取り付ける
音がうるさくなった	• ダストケースまたはフィルターボックス、伸縮式延長パイプなどが正しく取り付けられていない	ダストケース、フィルターボックス、伸縮式延長パイプを正しく取り付ける
においがする	• フィルターが汚れている • フィルターボックスにごみがたまっている	フィルターボックス、フィルターのお手入れをする

※フィルターは水洗いできません。汚れがひどい場合は、フィルターをご購入、交換してください（9ページ）。

長年ご使用の掃除機はよく点検を

このような症状はありませんか？

- 専用 AC アダプターが異常に熱い。
- 電源コードを動かすと、通電したり、しなかったりする。
- こげ臭い匂いがする。
- その他の異常・故障がある。

このような症状のときは、事故防止のため、すぐに電源を「OFF」にし、コンセントから AC アダプターを抜いて、必ず販売店またはドウシシャお客様相談室に点検をご相談ください。